| RevNo | Revisao - Era | Data | Proj. | Aprov. |
|---|---|---|---|---|
| | | | | |

CediFER

-SAE 4140

-TEMPERAR E REVENIR : 42-44 HrC

-OXIDAR PRETO

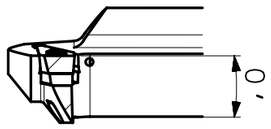


SECTION B-B

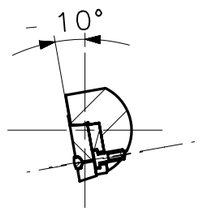


SECTION A-A

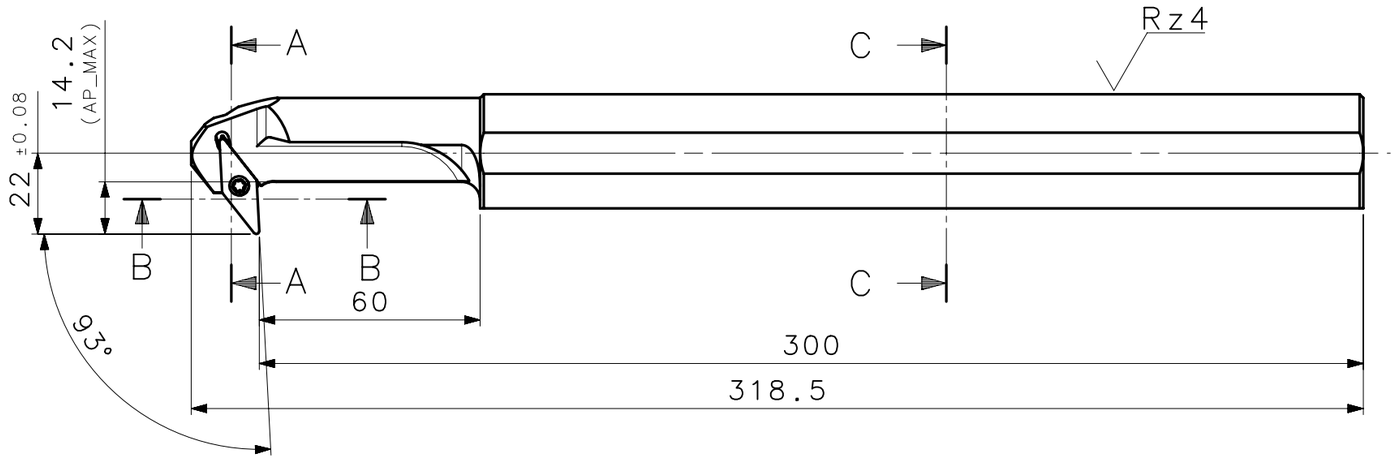


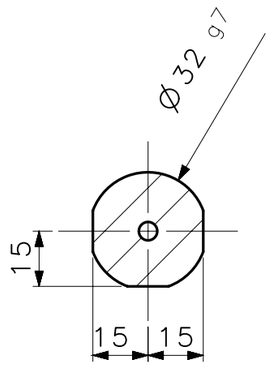


SECTION C-C

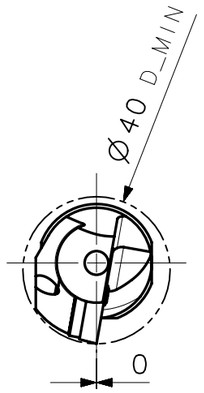


CediFER

**CÓPIA CONTROLADA**

**NOME:** _____

**VISTO:** _____

**DATA:** ____/____/____

| Item | Quant. | Descrição | Material | Obs |
|---|---|---|---|---|
| 6 | 01 | CHAVE_TORX_TX15_1267_A32T_SVUBR16X | HARD TOOLS | |
| 5 | 01 | CALCO_532227001_A32T_SVUBR16X | HARD TOOLS | |
| 4 | 01 | INSERTO_VBMT_160408_A32T_SVUBR16X | W WELLER | |
| 3 | 01 | PARAF_TORX_551302001_A32T_SVUBR16X | HARD TOOLS | |
| 2 | 01 | PARAF_CALCO_551209001_A32T_SVUBR16X | HARD TOOLS | |
| 1 | 01 | CORPO | SAE 4140 | |

ACABAMENTO DE SUPERFICIES DIN 1302 / DIN 3141

Rz1 ▼▼▼▼
Rz4 ▼▼▼
Rz16 ▼▼
Rz63 ▼
M.Bruto

Obs: Quebrar cantos vivos

Ref. do cliente(Produto): -

Ref. do cliente(ferramenta): -

Obs.: desenho exclusivo Cedifer, nao pode ser reproduzido ou entregue a terceiros sem prévia autorização.

Substitui: -

Cliente: -

TOLERANCIA GERAL QUANDO NAO ESPECIFICADA CONFORME: DIN 7168-f( )

| DIMENSOES | MEDIDAS LINEARES | | | | | RAIOS E CHANFROS | | | ANGULOS (COMPRIMENTO DO CATETO MENOR) | | | |
|---|---|---|---|---|---|---|---|---|---|---|---|---|
| acima | 0,5 | 3 | 6 | 30 | 120 | 0,5 | 3 | 6 | | 10 | 50 | 120 |
| ate | 3,0 | 6 | 30 | 120 | 400 | 3,0 | 6 | 30 | 10 | 50 | 120 | 400 |
| ± | 0,05 | 0,05 | 0,1 | 0,15 | 0,2 | 0,2 | 0,5 | 1,0 | 1° | 30' | 20' | 10' |

CediFER

| ABNT NB-8 | Data: | Nome: |
|---|---|---|
| Desenhado: | 30.04.13 | MANOEL |
| Verificado: | 30.04.13 | PEDRO |
| Aprovado: | 30.04.13 | RENATO |
| Escala: 3:5 | Folha: 1 - 3 | |

Titulo: BARRA DE MANDRILAR (DESENHO DO CONJUNTO)

Des. N.: D_A32T_SVUBR16X

Formato: A3

| | |
|---|---|
| MASSA | 1.65 kg |
| ÁREA | 36426.15 mm2 |

SÍMBOLOS GEOMÉTRICOS

| | | | | | | |
|---|---|---|---|---|---|---|
| Posição Real | Simetria | Perpendicularidade | Cilindricidade | Circularidade | Perfil de Superficie | Batimento |
| Concentricidade | Paralelismo | Angularidade | Planicidade | Retilinearidade | Perfil de Uma Linha | Batimento Total |

A3

desenhado em NX